Lamellenkupplung EWZK

Drehmomente bis 65.000 Nm
Ausgleich hoher Axialversätze I Hohe Torsionssteife
Verschiedene Wellenanbindungen lieferbar

Multi-Plate Coupling EWZK

Torques up to 65,000 Nm
Compensation of large axial offsets I High torsional stiffness
Various shaft connections available

Technische Daten / technical data:

EWZK	Nenn-moment nominal torque [Nm]	max. Drehzahl max. speed [min^{-1}]	Trägheits-moment moment of inertia [10^{-3}kgm^2]	Masse mass [kg]	Torsions-steife torsional stiffness [Nm/arcmin]	max. Wellenversatz max. shaft displacement angular [°]	 axial [mm]	Anziehmoment Schrauben tightening torque of screws f [Nm]	 i [Nm]
60	60	14.500	0,58	1,6	23	1	0,7	12	10,5
100	100	14.200	0,67	1,3	34	0,75	0,8	12	10,5
150	150	12.500	1,9	2,4	45	0,75	0,9	13	17
300	300	10.200	3,9	3,9	121	0,75	1,2	22	43
700	700	8.500	8,7	6,3	282	0,75	1,4	39	43
1100	1.100	7.000	10,1	10,4	537	0,75	1,6	85	84
1700	1.700	6.300	36,5	15,6	652	0,75	2	95	145
2600	2.600	5.500	77,4	24,8	1.021	0,75	2,2	127	220
4000	4.000	5.000	134	33	2.615	0,75	2,4	260	220
7000	7.000	4.500	254,5	42	3.474	0,75	2,5	480	-
10000	10.000	3.800	450,2	67	4.573	0,75	2,6	760	-
12000	12.000	3.600	716,5	94	4.515	0,75	2,9	780	-
25000	25.000	3.200	1.223	130	10.966	0,50	2,9	800	-
35000	35.000	3.000	1.944	160	14.981	0,50	3,1	1.100	-
50000	50.000	2.700	3.110	210	18.704	0,50	3,4	1.500	-
65000	65.000	2.500	4.379	270	20.304	0,50	3,8	2.600	-

Temperaturbereich: -20°C - +150°C; Sondervariante: -20°C - +250°C
temperature range: 253K - 423K; special version: 253K - 523K



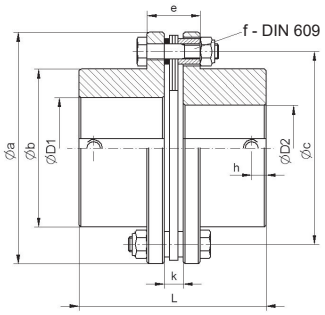

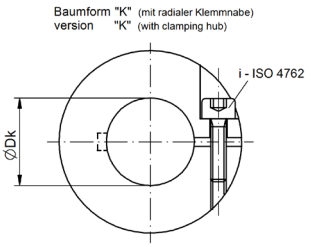

Werkstoff: Stahl C45 / material: steel C45
Lamellen: Edelstahl / disc pack: stainless steel

Abmessungen nach / dimensions acc. to DIN ISO 2768 cH [mm]:

EWZK	Øa	Øb	e	h	k	L	Ø D1/D2 min	Ø D1/D2 max	Ø $D1_k$/$D2_k$ min	Ø $D1_k$/$D2_k$ max
60	78	45	22	8,5	7,5	65,5	10	32	10	25
100	80	45	24	8,5	8	80	10	32	10	25
150	92	53	24	10	8	92	12	38	12	30
300	112	64	30	12,5	10	102	14	45	15	35
700	136	76	36	15,5	12	124	19	52	19	45
1100	162	92	39	20	13	145	20	65	20	55
1700	182	112	42	20	14	174	25	80	25*	70*
2600	206	128	45	25	15	199	30	90	35*	80*
4000	226	133	66	25	22	222	35	95	35*	80*
7000	252	155	75	25	25	245	50	110	-	-
10000	296	170	96	25	32	272	50	120	-	-
12000	318	195	96	30	32	312	50	138	-	-
25000	352	220	102	40	34	344	50	155	-	-
35000	386	245	111	40	37	387	50	175	-	-
50000	426	270	111	45	37	417	50	190	-	-
65000	456	290	126	45	42	452	50	205	-	-

* Auf Anfrage / on request
Reduzierte Nennmomente bei Ausführung mit Klemmnabe / reduced nominal torques for clamping hubs version

Bestellbeispiel / Ordering example: **EWZK 60 - D1 = 32 H7 - D2 = 32 H7**