Elastomerkupplung EWT

Für Hohlwellenantriebe
Mit Klemmnabe und Spreizkonusnabe I Steckbar I Spielfrei
Schwingungsdämpfend I Elektrisch isolierend

Elastomer Coupling EWT

For hollow shaft drives
With clamping hub and expanding cone hub I Pluggable
Backlash-free I Oscillation damping I Electrically insulating

Technische Daten / technical data:

EWT	Nenn-moment nominal torque [Nm]	max. Drehzahl max. speed [min^{-1}]	Trägheits-moment moment of inertia [10^{-3}kgm^2]	Masse mass [kg]	Torsions-steife torsional stiffness [Nm/arcmin]	max. Wellenversatz max. shaft displacement [mm] axial ±	 lateral	Anziehmoment Schrauben tightening torque of screws i [Nm]	 f [Nm]	Feder-steife spring rate [N/mm] lateral
8	8	29.000	0,01	0,06	0,04	0,5	0,1	M4 [4]	M4 [4]	600
15	15	23.000	0,03	0,2	0,23	0,5	0,1	M5 [8]	M5 [8]	2.100
50	50	17.000	0,16	0,4	0,6	0,5	0,1	M6 [14]	M8 [35]	2.600
100	100	15.000	0,38	0,7	1	1	0,1	M8 [35]	M10 [50]	3.300
200	200	12.000	0,9	1,2	2	1	0,12	M10 [65]	M12 [90]	4.500
400	400	9.500	2,2	1,7	5,8	1	0,15	M12 [115]	M12 [115]	5.900
600	600	6.000	5	3	8	1	0,15	M14 [180]	M14 [140]	7.000

Temperaturbereich: -30°C - +90°C
temperature range: 243K up to 363K

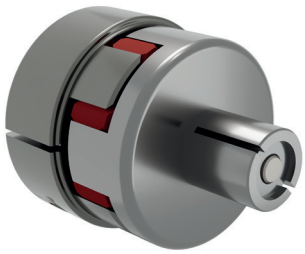

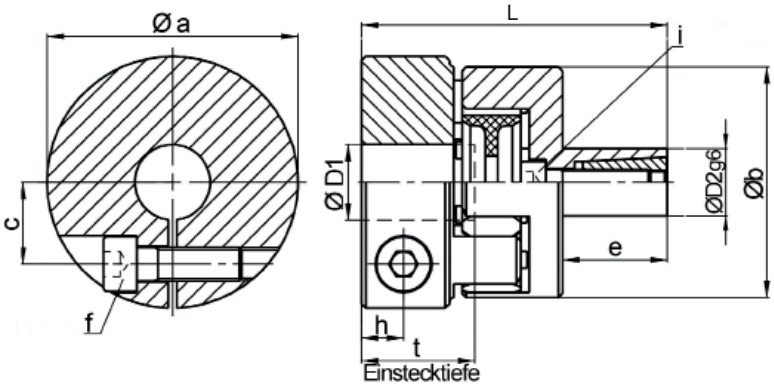

Werkstoff / material:
Elastomerstern: Polyurethan 98 Sh-A / jaw insert: polyurethane 98 Sh-A
Klemmnabe: hochfestes Aluminium / clamping hub: high tensile aluminium
Spreizkonusnabe: Vergütungsstahl / expanding cone hub: tempered steel

Abmessungen nach / dimensions acc. to DIN ISO 2768 cH [mm]:

EWT	Øa	Øb	c	e	h	L	t min	t max	Ø D1 min	Ø D1 max	Ø D2 min	Ø D2 max
8	32	32	10,5	12	6	45	12	19	6	15	10	16
15	40	40	13	20	8	59	16	23	7	19	13	20
50	60	55	19,5	23	10	71	21	29	13	29	15	24
100	70	65	23	26	12	81,5	25	34	16	33	20	28
200	85	80	29	30	14	93	30	41	20	42	24	35
400	100	100	36	32	16	101	32	44	24	56	32	42
600	120	120	44	42	18	122	37	51	28	70	35	48

Bestellbeispiel / Ordering example: **EWT 50 - D1 = 18 g7 - D2 = 20 g6**