Distanzkupplung EWLH

Montagefreundliche Halbschalennaben
Variable Baulänge bis 3 m I Steckbar I Spielfrei
Schwingungsdämpfend I Elektrisch isolierend

Distance Coupling EWLH

Assembly-friendly split hubs
Variable overall length up to 3 m I Pluggable I Backlash-free
Oscillation damping I Electrically insulating

Technische Daten / technical data:

EWLH	Nenn-moment nominal torque	max. Drehzahl max. speed [min^{-1}]				Trägheitsmoment moment of inertia [10^{-3}kgm^2]				Masse mass [kg]				Torsionssteife torsional stiffness [Nm/arcmin]				Anzieh-moment Schrauben tightening torque of screws
	[Nm]	0,5 m	1 m	2 m	3 m	0,5 m	1 m	2 m	3 m	0,5 m	1 m	2 m	3 m	0,5 m	1 m	2 m	3 m	f [Nm]
20	20	3.500	2.700	680	300	0,14	0,23	0,42	0,61	0,5	0,9	1,6	2,3	0,19	0,16	0,13	0,1	M5 [8]
45	45	3.500	3.500	990	440	0,48	0,82	1,53	2,2	0,9	1,5	2,8	4	0,49	0,44	0,35	0,3	M6 [14]
90	90	3.500	3.500	1.200	530	0,8	1,4	2,6	3,8	1,3	2	3,5	5	0,9	0,8	0,64	0,54	M8 [35]
200	200	3.500	3.500	1.400	600	1,4	2,4	4,3	6,2	1,7	2,5	4,3	6	1,05	0,95	0,79	0,68	M10 [65]
400	400	3.500	3.500	1.600	700	3,2	5,1	8,9	12,7	2,5	3,5	5,5	7,5	2,9	2,5	1,9	1,57	M12 [115]
800	800	3.500	3.500	2.400	1.070	14,7	22,9	39,3	55,7	5,8	8,2	13,1	18	5,7	5,3	4,7	4,2	M14 [180]
1600	1.600	3.500	3.500	2.000	1.650	87	107	147	187	22	25	32	39	10,2	9,7	8,8	8,1	M16 [290]

Temperaturbereich: -30°C - +90°C
temperature range: 243K up to 363K

max. zulässiger Axialversatz ±1mm / permissible axial misalignment ±1mm
max. zulässiger Lateralversatz 5 mm pro Meter / max. permissible lateral misalignment 5 mm per metre

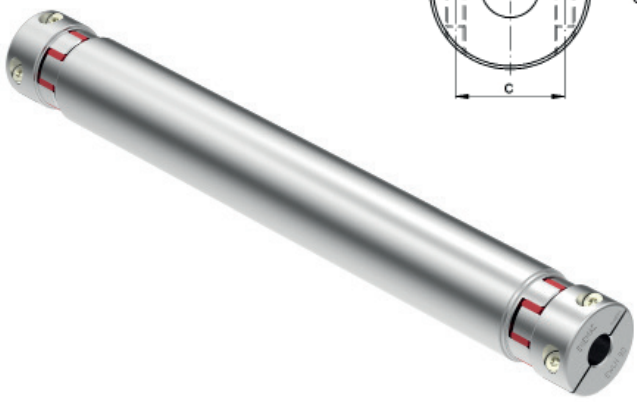

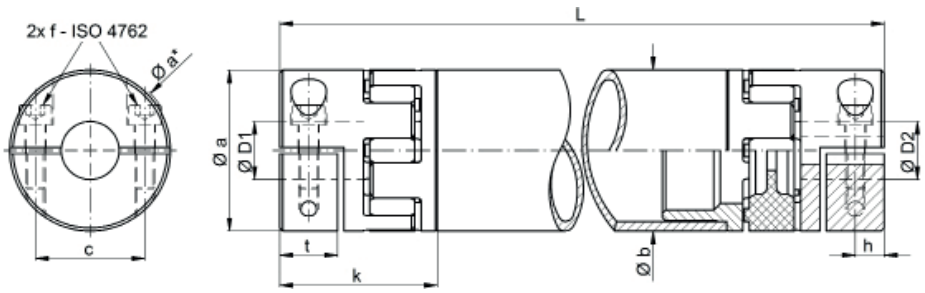

Werkstoff / material:
Elastomerstern: Polyurethan 72 Sh-D / jaw spider: polyurethane 72 Sh-D
Naben: Größe 20 - 800 hochfestes Aluminium (Größe 1600 Vergütungsstahl) / hubs: sizes 20 - 800 high tensile aluminium (size 1600 tempered steel)
Zwischenrohr: hochfestes Aluminium / intermediate pipe: high tensile aluminium

Abmessungen nach / dimensions acc. to DIN ISO 2768 cH [mm]:

EWLH	Øa	Øa*	Øb	c	h	k	L_{min}	t	Ø D1/2 min	Ø D1/2 max
20	40	42	35	27	8,5	43	130	16	8	20
45	50	52	50	34	10	50	140	19	12	26
90	60	63	60	41	11,5	53	155	22	14	30
200	70	76	70	48	14	59	170	26	18	35
400	85	91	80	58	15	71	215	28	24	42
800	120	126	120	90	18	85	250	34	35	70
1600	160	165	160	122	24	105	320	43	48	100

Øa* Störkante Schraubenkopf

Øa* interfering edge screw head

Bestellbeispiel / Ordering example: EWLH - D1 = 28 F6 - D2 = 24 F6 - L = 1250