Elastomerkupplung EWE

Mit Konus-Spannringnaben
Steckbar I Spielfrei
Rotationssymmetrischer Aufbau I Drehzahlen bis 35.000 min^{-1}

Elastomer Coupling EWE

With conical clamping ring hub
Pluggable I Backlash-Free
Rotationally symmetric design I Speeds up to 35.000 rpm

Technische Daten / technical data:

EWE	Nenn-moment nominal torque [Nm]	max. Drehzahl max. speed [min^{-1}]	Trägheits-moment moment of inertia [10^{-3}kgm^2]	Masse mass [kg]	Torsions-steife torsional stiffness [Nm/arcmin]	max. Wellenversatz max. shaft displacement [mm] axial ±	 lateral	Härte hardness [shore]	Anzieh-moment Schrauben tightening torque of screws f [Nm]	Feder-steife spring rate [N/mm] lateral
10	10	35.000	0,015	0,11	0,09	0,5	0,1	98 Sh-A	4xM3 [2]	600
17	17	28.000	0,05	0,28	0,24	0,5	0,1	98 Sh-A	6xM4 [3]	2.100
25	25	28.000	0,06	0,28	0,46	0,5	0,07	72 Sh-D	6xM4 [3]	2.900
43	43	23.000	0,19	0,4	0,7	0,5	0,1	98 Sh-A	4xM5 [6]	2.500
50	50	23.000	0,19	0,4	1,1	0,5	0,07	72 Sh-D	4xM5 [6]	3.600
60	60	21.000	0,28	0,6	1	0,5	0,1	98 Sh-A	4xM5 [6]	2.600
90	90	21.000	0,28	0,6	2	0,5	0,07	72 Sh-D	4xM5 [6]	3.700
150	150	18.000	0,65	0,9	1,2	1	0,1	98 Sh-A	8xM5 [6]	3.300
200	200	18.000	0,65	0,9	2,3	1	0,07	72 Sh-D	8xM5 [6]	4.600
320	320	14.000	2	1,9	3,6	1	0,12	98 Sh-A	4xM8 [30]	4.500
400	400	14.000	2	1,9	7	1	0,1	72 Sh-D	4xM8 [30]	6.500
500	500	11.000	5,6	4,5	4,5	1	0,15	98 Sh-A	4xM10 [50]	5.900
700	700	9.500	13	7	8	1	0,15	98 Sh-A	4xM12 [100]	7.000
1000	1.000	9.500	13	7	12	1	0,1	72 Sh-D	4xM12 [100]	9.600
2000	2.000	7.000	75	20,4	21	1	0,15	98 Sh-A	8xM12 [100]	9.000

Temperaturbereich: 98 Sh-A: -30°C - +90°C, 72 Sh-D: -20°C - +120°C
temperature range: 98 Sh-A: 243K up to 363K, 72 Sh-D: 253K up to 393K

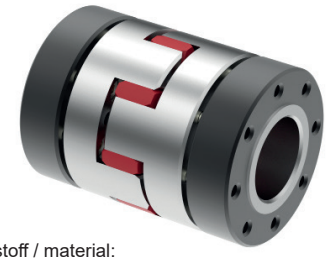

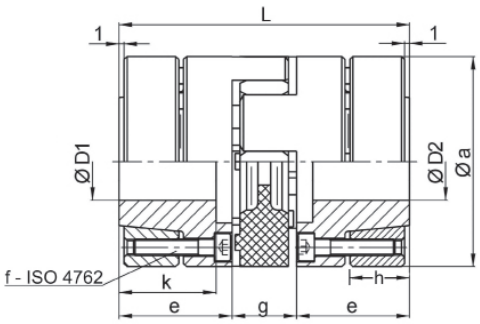

Werkstoff / material:
Elastomerstern: Polyurethan/ jaw insert: polyurethane
Naben: hochfestes Aluminium (Größe 2000: Vergütungsstahl)/ hubs: high tensile aluminium (Size 2000: tempered steel)
Spannring: Vergütungsstahl brüniert/ clamping ring: tempered steel black finished

Abmessungen nach / dimensions acc. to DIN ISO 2768 cH [mm]:

EWE	Øa	e	g	h	k	L	Ø D1/2 min	ØD1/2 max
10	32	18,5	13	12	15,5	50	6	14
17	40	25	16	12	21	66	9	19
25	40	25	16	12	21	66	10	19
43	50	30	18	14	25	78	12	24
50	50	30	18	14	25	78	15	24
60	55	30	18	14	25	78	13	26
90	55	30	18	14	25	78	17	26
150	65	35	20	17	30	90	17	36
200	65	35	20	17	30	90	19	36
320	80	45	24	22	40	114	20	40
400	80	45	24	22	40	114	25	40
500	100	55	28	26	49	138	22	48
700	120	61	33	31	54	155	25	60
1000	120	61	33	31	54	155	25	60
2000	160	73	40	40	73	186	35	85

Bestellbeispiel / Ordering example: **EWE 150 - D1 = 19 H7 - D2 = 22 H7**