Elastomerkupplung EWD

Mit Klemmnaben
Steckbar I Spielfrei
Schwingungsdämpfend I Elektrisch isolierend

Elastomer Coupling EWD

With clamping hubs
Pluggable I Backlash-free
Oscillation damping I Electrically insulating

Technische Daten / technical data:

EWD	Nenn-moment nominal torque [Nm]	max. Drehzahl max. speed [min^{-1}]	Trägheits-moment moment of inertia [10^{-3}kgm^2]	Masse mass [kg]	Torsions-steife torsional stiffness [Nm/arcmin]	max. Wellenversatz max. shaft displacement [mm] axial ±	 lateral	Härte hardness [shore]	Anzieh-moment Schrauben tightening torque of screws f [Nm]	Feder-steife spring rate [N/mm] lateral
8	8	29.000	0,01	0,06	0,09	0,5	0,1	98 Sh-A	M4 [4]	600
15	15	23.000	0,03	0,12	0,24	0,5	0,1	98 Sh-A	M5 [8]	2.100
20	20	23.000	0,03	0,12	0,46	0,5	0,1	72 Sh-D	M5 [8]	2.900
30	30	19.000	0,09	0,21	0,7	0,5	0,1	98 Sh-A	M6 [14]	2.500
45	45	19.000	0,09	0,21	1,1	0,5	0,1	72 Sh-D	M6 [14]	3.600
60	60	17.000	0,18	0,32	1	0,5	0,1	98 Sh-A	M8 [35]	2.600
90	90	17.000	0,18	0,32	2	0,5	0,1	72 Sh-D	M8 [35]	3.700
150	150	15.000	0,38	0,52	1,2	1	0,1	98 Sh-A	M10 [50]	3.300
200	200	15.000	0,38	0,52	2,3	1	0,07	72 Sh-D	M10 [50]	4.600
300	300	12.000	1	0,9	3,6	1	0,12	98 Sh-A	M12 [90]	4.500
400	400	12.000	1	0,9	7	1	0,1	72 Sh-D	M12 [90]	6.500
500	500	9.500	2,2	1,5	4,5	1	0,15	98 Sh-A	M12 [115]	5.900
700	700	8.000	5,2	2,5	8	1	0,15	98 Sh-A	M14 [140]	7.000
1000	1.000	8.000	5,2	2,5	12	1	0,1	72 Sh-D	M14 [140]	9.600
2000	2.000	6.000	50	14	21	1	0,15	98 Sh-A	M16 [290]	9.000

Temperaturbereich: 98 Sh-A: -30°C - +90°C, 72 Sh-D: -20°C - +120°C
temperature range: 98 Sh-A: 243K up to 363K, 72 Sh-D: 253K up to 393K



Werkstoff / material:
Elastomerstern: Polyurethan/ jaw insert: polyurethane
Naben: hochfestes Aluminium (Größe 2000: Vergütungsstahl/
hubs: high tensile aluminium (size 2000: tempered steel)

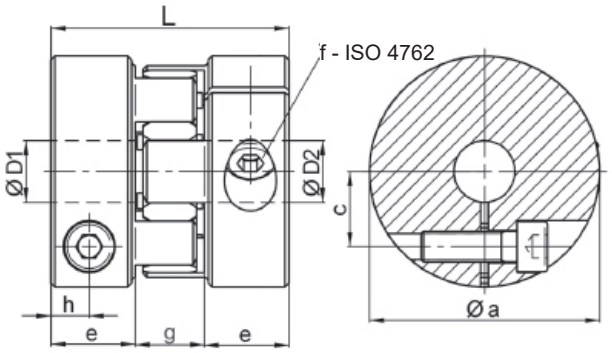

Abmessungen nach / dimensions acc. to DIN ISO 2768 cH [mm]:

EWD	Øa	c	e	g	h	L	Ø D1/2 min	ØD1/2 max
8	32	10,5	13,5	13	6	40	6	15
15	40	13	17	16	8	50	7	20
20	40	13	17	16	8	50	8	20
30	50	16,5	20	18	9	58	10	25*
45	50	16,5	20	18	9	58	12	25*
60	60	19,5	22	18	10	62	13	28*
90	60	19,5	22	18	10	62	14	28*
150	70	23	26,5	20	12	73	16	32*
200	70	23	26,5	20	12	73	18	32*
300	85	29	31	24	14	86	20	40*
400	85	29	31	24	14	86	24	40*
500	100	36	33	28	16	94	28	56
700	120	44	38	33	18	109	30	70
1000	120	44	38	33	18	109	40	70
2000	160	55,5	42	40	21	124	48	90

* Auf Anfrage größere Bohrungsdurchmesser mit kleineren Klemmschraubengewinden lieferbar

* Larger bore diameters with smaller clamping screw threads available on request

Bestellbeispiel / Ordering example: **EWD 90 - D1 = 24 H7 - D2 = 28 H7**